

GARAGEDEUREN ROLLMATIC

NIEUW. Roldeur RollMatic T tot 4200 mm hoog en 6000 mm breed

HÖRMANN









Inhoud

4 Goede redenen om te kiezen voor Hörmann

14 Inspiratie

20 Design, uitrusting, toebehoren

22 Profieluitvoeringen en oppervlakken

24 Kleuren en decors

26 Garageroldeur RollMatic T

28 Garageroldeur RollMatic

32 Garagedeur RollMatic OD

36 Extra uitrustingen

37 Zijdeuren

38 Toebehoren

40 Maten en inbouwgegevens

Al generaties lang verantwoordelijk

Het familiebedrijf Hörmann kijkt terug op meer dan 90 jaar ervaring als specialist in bouwelementen. Dat schept verplichtingen ten opzichte van huidige en toekomstige generaties. Juist daarom speelt de ecologische verantwoordelijkheid een belangrijke rol voor ons. Daarom ontwikkelen we producten en processen die zuinig omgaan met hulpbronnen en die de emissies verminderen.



“EEN GOEDE NAAM MOET MEN VERDIENEN.”

August Hörmann

Geheel in de geest van de oprichter van het bedrijf is het merk Hörmann tegenwoordig een echte kwaliteitsbelofte. Met meer dan 20 miljoen verkochte (garage)deuren, deurkozijnen en aandrijvingen behoort Hörmann tot de meest succesvolle Europese aanbieders. Dankzij het uitgebreide internationale verkoop- en servicenet is Hörmann uw sterke partner voor hoogwaardige bouwelementen.

berekenen
reduceren
compenseren

UITSTOOT VERMINDEREN, HULPBRONNEN SPAREN. Als familiebedrijf zijn we ons bewust van onze verantwoordelijkheid tegenover toekomstige generaties. De duurzaamheidsstrategie van Hörmann heeft als doel de emissies van broeikasgassen te verminderen en te voorkomen. Om over een betrouwbare gegevensbasis te beschikken, voeren we elk jaar de Berekening van de CO_2-voetafdruk van het bedrijf uit. Op al onze Europese productievestigingen dekken we onze complete stroombehoefte voor 100% met ecostroom, afkomstig uit hernieuwbare energiebronnen. Door talrijke maatregelen verminderen we onze emissies en besparen we zo jaarlijks meer dan 75000 ton CO_2. Daarnaast steunen we klimaatbeschermings-projecten en bieden we compensatie aan voor onze CO_2-uitstoot. Op dit moment compenseren we bijvoorbeeld meer dan 550000 ton CO_2 per jaar. Dit komt overeen met de emissies die ontstaan door de inkoop, productie en distributie van Hörmann-producten voor woningbouw. Wij bieden onze klanten de mogelijkheid om actief bij te dragen: indien gewenst kunnen zij bij de aankoop van onze producten voor de utiliteits- en industriële gebou-wen bovendien een bijdrage leveren aan klimaatbeschermingsprojecten.

ClimatePartner gecertificeerd product
climate-id.com/XNEBKC

ClimatePartner gecertificeerd product
climate-id.com/FYZNUF

Merkkwaliteit
Made in Germany

Het familiebedrijf Hörmann biedt alle belangrijke bouwelementen voor bouwen en renoveren uit één hand. Deze worden vervaardigd in hooggespecialiseerde fabrieken volgens de nieuwste stand van de techniek. Daarnaast werken onze medewerkers intensief aan nieuwe producten, voortdurende verdere ontwikkelingen en detailverbeteringen. Zo ontstaan octrooien en een exclusieve marktpositie.












10 jaar garantie[1)]

GEGARANDEERD DUURZAAM. Alle belangrijke deur- en aandrijfcomponenten worden bij Hörmann zelf ontwikkeld en gefabriceerd. Duurtests onder reële voorwaarden zorgen voor geperfectioneerde standaardproducten in Hörmann-kwaliteit. Om deze reden en dankzij een compromisloze kwaliteitsgarantie krijgt u bij Hörmann 10 jaar garantie op alle garageroldeuren RollMatic, RollMatic T en RollMatic OD alsook 5 jaar garantie op Hörmann-aandrijvingen [1)].

[1)] De uitgebreide garantievoorwaarden vindt u op: www.hormann.be / www.hormann.nl

Alleen bij Hörmann
Garageroldeur met trekverentechniek

BETROUWBARE GEWICHTSUITBALANCERING. Het in de geleidingsrails geïntegreerde systeem voor gewichtsuitbalancering [2)] ondersteunt de aandrijving bij het openen en sluiten van de poort en ontziet het aandrijfmechanisme. De meervoudige verenpakketten en de dubbele stalen kabels beveiligen het deurblad in elke positie tegen naar beneden vallen. Bij een noodopening kan de deur gemakkelijk manueel bediend worden. Bij de roldeur is daarvoor geen handzwengel[2)] nodig.

[2)] Niet voor garageroldeur RollMatic T

Gepatenteerde trekverentechniek met veer-in-veersysteem garageroldeur RollMatic



Universeel toepasbaar

Roldeuren en garagedeuren RollMatic OD openen loodrecht en bieden maximale ruimte in en voor de garage. De vorm van de garageopening speelt bij de inbouw geen rol. Rechthoekig, afgeschuind, met segment- of rondboog. Voor inbouwsituaties met geringe zijdelingse aanslagen is de RollMatic ook verkrijgbaar als buitenroldeur met montage vóór de garageopening.





GARAGEROLDEUR ROLLMATIC T.
De voordelige garageroldeur met krachtige kokeraandrijving creëert meer ruimte voor en in de garage. Het deurblad wordt via een geleidingsrol en inlooptrechter geleid, waarbij een geluidsarme deurloop overtuigt.

➔ Meer informatie vindt u vanaf pagina 30.



GARAGEROLDEUR ROLLMATIC. De compacte roldeuren zijn de beste keuze als u de ruimte onder het plafond van uw garage vrij wilt houden of als uw garage te klein is voor een garagedeur RollMatic OD of sectionaaldeur. Het deurblad van de roldeur wordt compact in de latei van de deuropening opgerold, waardoor u de ruimte boven de deur kunt gebruiken voor verlichting of als extra opbergruimte.

➔ Meer informatie vindt u vanaf pagina 26.



GARAGEDEUR ROLLMATIC OD Voor garages met erg weinig latei zijn de ruimtebesparende garagedeuren zeer geschikt. Het deurblad wordt via de smalle geleidingsrail naar het plafond gevoerd. Dankzij de ruimtebesparende aandrijfmontage aan de zijkant heeft de RollMatic OD slechts 60 mm lateihoogte nodig.

➔ Meer informatie vindt u vanaf pagina 32.

Een blijvend mooi deuraanzicht

Het regelmatig openen laat bij elke roldeur, afhankelijk van het type, bepaalde sporen achter op het deurblad. Naast de hoogwaardige oppervlaktecoating zorgen innovatieve oplossingen, zoals speciale lagerringen, de positie van de looprol en de optionele DuraBelt ervoor dat deze sporen tot een minimum worden beperkt. Zo kan u lang genieten van een prachtig deuraanzicht.



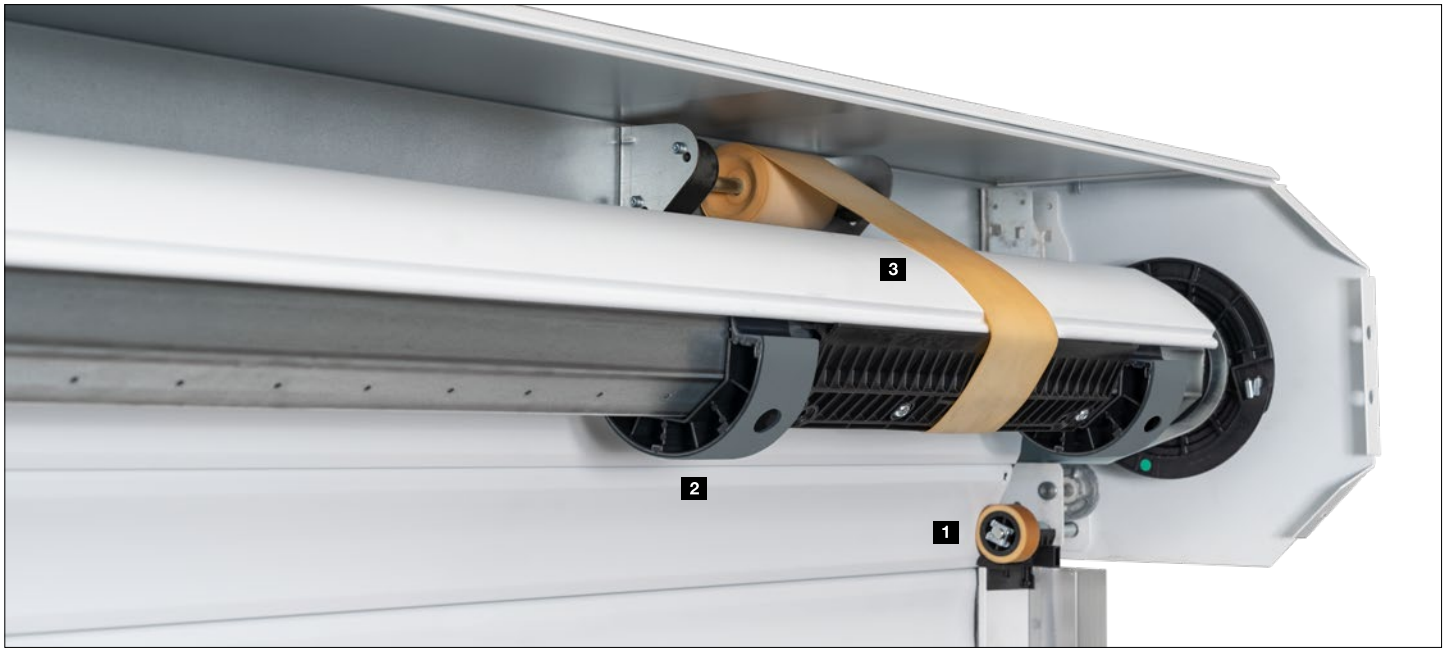

Alleen bij Hörmann
Slijtagebestendige lagerringen bij roldeuren

STANDAARD MINDER LOOPSPOREN. De looprollen 1, die het deurblad boven de geleidingsrail geleiden, zijn zo geplaatst dat er door de constructie veroorzaakte loopsporen alleen in het minder zichtbare gebied achter de geleidingsrail kunnen ontstaan. Bij de roldeuren RollMatic en RollMatic T vanaf 3000 mm deurbreedte minimaliseren de slijtagebestendige lagerringen met een gevlokt oppervlak bovendien 2 sporen aan de binnenkant van de bovenste profielen.

Alleen bij Hörmann
DuraBelt

EXTRA BESCHERMING VAN HET OPPERVLAK. Door vervuiling kunnen er bij het oprollen van de deur lichte krassen op het deurblad ontstaan. De DuraBelt 3 vermindert deze aanzienlijk. Bij het oprollen liggen er meerdere riemen tussen de afzonderlijke lagen van het deurblad waardoor de profielen slechts minimaal contact maken. De optionele DuraBelt is verkrijgbaar voor bijna alle RollMatic-garageroldeuren en kan ook achteraf gemonteerd worden.

➔ Bekijk de korte film op YouTube of op www.hormann.be/be-nl/mediacenter of www.hormann.nl/mediacenter

Intelligent bedieningscomfort

Bedien de aandrijvingen van uw garagedeur, inrithek en deur, huisdeursloten, licht en nog veel meer eenvoudig, veilig en comfortabel met een handzender, draadloze knop of smartphone. Alle aandrijvingen, ontvangers en bedieningselementen met BiSecur-radiotechniek zijn 100% compatibel.



BiSecur

Alleen bij Hörmann

GECERTIFICEERDE VEILIGHEID. Het bidirectionele radiosysteem BiSecur met een bijzonder veilige coderingsprocedure en een stabiel, storingsvrij bereik biedt u de zekerheid dat malafide personen uw draadloze signaal niet kunnen kopiëren. Dat bevestigen ook de veiligheidsexperts van de Duitse Ruhr-universiteit in Bochum en onafhankelijke testinstituten.

➔ Bekijk de korte film op YouTube of op www.hormann.be/be-nl/mediacenter of www.hormann.nl/mediacenter

INTELLIGENTE TECHNIEK. Hörmann-aandrijvingen overtuigen door meer comfort, slimme functies en intelligente techniek. Met onze elegante handzenders opent u de garagedeur bijvoorbeeld comfortabel vanuit uw auto. Of gebruik je smartphone als deuropener met de Hörmann BlueSecur app[1)] of het Hörmann Smart Home-systeem homee[2)].

➔ Bekijk de korte film op YouTube of op www.hormann.be/be-nl/mediacenter of www.hormann.nl/mediacenter

➔ Meer informatie vindt u vanaf pagina 38.

[1)] bij de garageroldeur RollMatic T optioneel in combinatie met het externe HET-BLE
[2)] bij de garageroldeur RollMatic en de garagedeur RollMatic OD

Met één druk op de toets geeft de kleur van de LED op de handzender HS 5 BS of op de binnendrukknop FIT 5 BS de deurpositie[2)] aan.



Met het Smart Home-systeem homee kan je alle deurfuncties via je tablet of smartphone bedienen[2)].



Past perfect bij uw woning

Om ervoor te zorgen dat uw garagedeur perfect bij de architectuur van uw huis past, bieden wij u de roldeuren RollMatic, RollMatic T en de garagedeur RollMatic OD in 17 kleuren aan. Voor een buitengewoon mooi deuraanzicht adviseren wij de kleur Noir 2100 Sablé antraciet metallic.

➔ Meer informatie vindt u vanaf pagina 24.



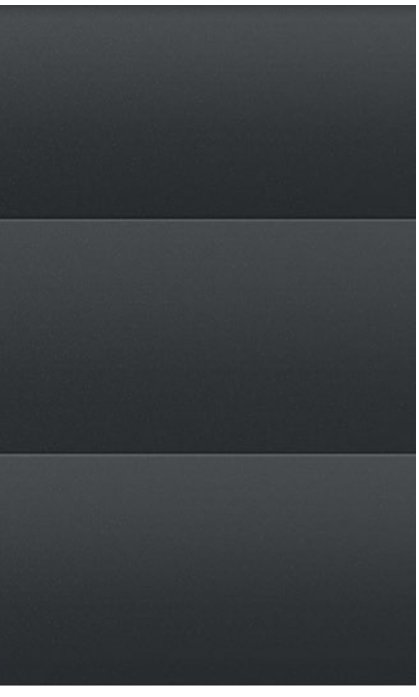







BOVEN. Garageroldeur en zijdeur in mosgroen RAL 6005

LINKSONDER. Detail Noir 2100 Sablé

ONDER MIDDEN. Garageroldeur in Noir 2100 Sablé

RECHTSONDER. Garageroldeur in Verkeerswit RAL 9016



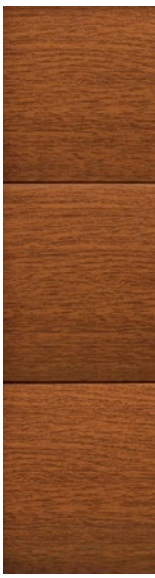



Garagedeur met natuurlijke uitstraling

Het bijzonder slijtvaste Decograin-oppervlak en het voordelige Decopaint-oppervlak overtuigen dankzij hun natuurgetrouwe houtlook.

➔ Meer informatie vindt u vanaf pagina 25.



LINKSBOVEN. Garageroldeur in Decograin Rosewood

RECHTSBOVEN. Detail Decograin Golden Oak

ONDER. Garageroldeur in Decograin Golden Oak



Buitenroldeuren

Voor garages met een kleine latei en / of zijdelingse aanslagen is de RollMatic ook verkrijgbaar als buitenroldeur met montage vóór de garageopening. De buitenroldeur wordt geleverd als compleet pakket met een optimaal afgestemde aandrijving. Voor een uniforme, harmonieuze uitstraling van de deur worden de geleidingsrails en de pantserbekleding geleverd in de kleur van de deur of, in het geval van Decopaint, in de basiskleur van het decor.

➔ Meer informatie vindt u vanaf pagina 27.



Toegangsdeuren

De garageroldeuren RollMatic en RollMatic T kunnen ook worden gebruikt als compacte en betrouwbare toegangsdeur aan de rand van het terrein. Een behuizing beschermt de besturing betrouwbaar tegen weersinvloeden.





LINKSBOVEN. Buitenroldeur in lichtgrijs RAL 7035

RECHTSBOVEN. Garageroldeur en zijdeur in verkeerswit RAL 9016

LINKSONDER. Buitenroldeur in antracietgrijs RAL 7016





Zijdeuren

Bij Hörmann speelt de zijdeur geen bijrol. Want alleen als de zijdeur perfect is afgestemd op de garagedeur klopt ook de totaalindruk. Daarom is de NT 60-zijdeur verkrijgbaar in alle oppervlakken en kleuren. Daarbij vormt de hoogwaardige 60 mm aluminium omramingsconstructie het ideale kader voor de deurvulling. Deze wordt standaard bevestigd met glaslatten.

➔ Meer informatie vindt u vanaf pagina 37.


ZABAG



Design Uitrusting Toebehoren

20 Design, uitrusting, toebehoren

22 Profieluitvoeringen en oppervlakken

24 Kleuren en decors

26 Garageroldeur RollMatic T

28 Garageroldeur RollMatic

32 Garagedeur RollMatic OD

36 Extra uitrustingen

37 Zijdeuren

38 Toebehoren

40 Maten en inbouwgegevens

Profieluitvoeringen en oppervlakken

Garageroldeuren RollMatic, RollMatic T en RollMatic OD

Elegante aluminium profielen

In tegenstelling tot de geprofileerde profielen van andere fabrikanten is het gladde oppervlak van de aluminium profielen van de roldeuren RollMatic zowel modern als elegant. Het oppervlak met hoogwaardige laklaag aan de buiten- en binnenkant van de deur is ook gemakkelijk schoon te maken. Voor een geluidsarme deurloop zijn de holle ruimtes van de profielen gelijkmatig met polyurethaan hardschuim opgevuld.



Profielaanzicht binnenroldeuren en garagedeuren RollMatic OD

1 Binnenkant deur

2 Buitenkant deur

Profiel buitenroldeuren

1 Buitenkant deur

2 Binnenkant deur

Beglazingselementen 3

Zo zorgt u voor daglicht in uw garage. De beglazingselementen met kunststof ruiten zijn over de volledige profielbreedte geplaatst. Het aantal beglazingselementen per profiel is afhankelijk van de deurbreedte. Per deur kunnen maximaal tien profielen met beglazingselementen worden aangebracht.

Ventilatierooster 4

Ventilatie van uw garage verbetert het ruimteklimaat en voorkomt schimmelvorming. De ventilatie-roosters uit duurzaam kunststof zijn over de hele profielbreedte geplaatst. Er kunnen maximaal tien profielen per deur worden aangebracht.



Let op:
De technische eigenschappen en gebruikte laksystemen van alle Hörmann-roldeuren voldoen aan de huidige stand van de techniek. Drukplaatsen en slijtage zijn afhankelijk van de constructie en onvermijdelijk. Ze doen geen afbreuk aan de werking en levensduur van de roldeur.
Om het deurblad zo min mogelijk te belasten, adviseren wij het gebruik van de optionele wikkeleenheid DuraBelt (meer informatie vanaf pagina 26).

Oppervlak Decograin

Door de bijzonder slijtvaste bescherming van het oppervlak blijft de uv-bestendige kunststof foliebekleding op de profielen jarenlang mooi.

Profielaanzicht binnenroldeuren en garagedeuren RollMatic OD

1 Binnenkant deur in bruin

2 Buitenkant deur in Decograin Golden Oak



Decopaint-oppervlak

De profielen worden aan de binnen- en buitenkant in houtlook gelakt.

Profielaanzicht binnenroldeuren en garagedeuren RollMatic OD

3 Binnenkant deur in Decopaint Golden Oak

4 Buitenkant van de deur in Decopaint Golden Oak

Profiel buitenroldeuren

3 Buitenkant van de deur in Decopaint Golden Oak

4 Binnenkant deur in Decopaint Golden Oak



Kleuren en decors

Garageroldeuren RollMatic, RollMatic T en RollMatic OD

Standaardkleuren tegen dezelfde prijs



Standaardkleuren tegen dezelfde prijs

1 RAL 9016 Verkeerswit
2 RAL 9007 Grijs aluminiumkleurig
3 RAL 9006 Blank aluminiumkleurig
4 RAL 9005 Gitzwart
5 RAL 9001 Crèmewit
6 RAL 8028 Terrabruin
7 RAL 7038 Agaatgrijs
8 RAL 7035 Lichtgrijs
9 RAL 7016 Antracietgrijs
10 RAL 7015 Leigrijs
11 RAL 6005 Mosgroen
12 RAL 5011 Staalblauw
13 RAL 3003 Robijnrood
14 RAL 3004 Purperrood
15 RAL 1015 Licht ivoorkleurig
16 Chartwell groen

Let op:
Alle kleurgegevens zijn vergelijkbaar met de respectievelijke RAL-kleur. Om druktechnische redenen zijn de afbeeldingen van de kleuren en de oppervlakken niet kleurbindend. Laat u door uw Hörmann-dealer adviseren.

Speciale kleur



Decograin-oppervlak





Decopaint-oppervlak





Speciale kleur

17 Noir 2100 Sablé

Oppervlak Decograin

18 Decograin Golden Oak

19 Decograin Rosewood

Decopaint-oppervlak

20 Decopaint Golden Oak

21 Decopaint Rosewood

Harmonieus totaalbeeld bij kleuren



Hörmann levert u zonder meerprijs deurblad, geleidingsrail, lateibekleding en wikkelasbekleding in de door u gekozen deurkleur.

Inbouwvarianten bij Decograin-oppervlak



Roldeur RollMatic
Inbouw in de dagopening
Profiel en geleidingsrails in Decograin, lateipaneel in de basiskleur van het decor en extra lateipaneel in Decograin (zie pagina 36).



Roldeur RollMatic
Inbouw achter de dagopening
Profiel in Decograin, lateipaneel en geleidingsrails in de basiskleur van het decor



Garagedeur RollMatic OD
Inbouw in of achter de dagopening
Profiel in Decograin, lateipaneel en geleidingsrails in de basiskleur van het decor

Inbouwvarianten bij Decopaint-oppervlak

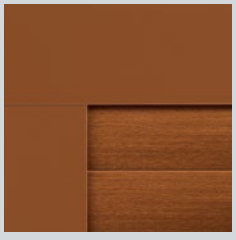

Roldeur RollMatic / garagedeur RollMatic OD
Profiel in Decopaint, lateipaneel en geleidingsrails in de basiskleur van het decor

Garageroldeur RollMatic T

Met ruimtebesparende buisaandrijving









Compact ontwerp met beschermde wikkelas
De compacte wikkelasbekleding 1 voorkomt praktisch dat het opgerolde roldeurpantser wordt doorboord en beschermt het deurblad bij een geopende deur tegen beschadiging en vuil. Een geëxtrudeerd aluminium paneel met een witte poedercoating zorgt voor een stevige verbinding tussen de wikkelas en het deurblad. Smalle geleidingrails met borstelafdichtingen 2 zorgen voor een rustige deurloop en bieden een optimale afdichting. **NIEUW.** Dankzij de oprolconsole 3 wordt het deurblad bij garagedeuren vanaf 3000 mm hoogte optimaal in de geleidingsrails geplaatst.

Eenvoudig te monteren – ook in krappe inbouwsituaties
Het compacte ontwerp kan snel en eenvoudig aan de latei en zijwanden worden vastgeschroefd. De zijdelingse aanslagen van de voorgeboorde geleidingsrails met standaard profielbekleding bedragen slechts 75 mm (tot 3000 mm deurhoogte) of 105 mm (vanaf 3001 mm deurbreedte en 3001 mm deurhoogte). De reeds van lagerringen voorziene wikkelas heeft slechts een lateihoogte van 290 mm of 360 mm (voor deuren tot 4200 mm hoog) nodig. Voor een snelle montage bij deuren tot 3000 mm breedte en 2300 mm hoogte kan de wikkelasbekleding met een reeds voorgemonteerd deurblad worden besteld. **NIEUW.** Bij brede deuren met veel deurbladgewicht vergemakkelijkt de riemmontage de inbouw omdat het gordijn eenvoudig met een riem op de wikkelas wordt getrokken.

Extra oppervlaktebescherming en minder door de bouwwijze veroorzaakte loopsporen
De optionele DuraBelt 4 vermindert aanzienlijk krassporen die door vuil op het deurblad worden veroorzaakt. Deze is verkrijgbaar voor deuren tot 3000 mm hoogte en kan ook achteraf op elke binnen- of buitenroldeur worden gemonteerd. Bovendien verminderen de looprollen boven de geleidingsrail en de slijtvaste lagerringen met een gevlokt oppervlak bij deuren vanaf 3000 mm breedte de door de bouwwijze veroorzaakte loopsporen op de bovenste profielen van het deurblad.

➔ Meer informatie vindt u op pagina 11.

Standaard noodbediening (alleen voor binnenroldeuren)
Bij stroomuitval kan de roldeur van binnenuit met een noodhandzwengel of optioneel van buitenaf via een afsluitbare opening worden bediend 5.

Ruimtebesparende kokeraandrijving
De krachtige buismotoren hebben mechanisch of optioneel elektronisch instelbare eindposities. De aandrijving kan met de stijlvolle besturing met geïntegreerde ledverlichting van binnenuit worden bediend.

Standaard sluitkantbeveiliging
Een optosensor in de vloerafdichting stopt de deur betrouwbaar bij hinderissen – standaard met spiraalkabel 6 of optioneel met draadloze overdracht 7.

Alleen bij Hörmann
DuraBelt


4


5


6


7

Garageroldeur RollMatic

Met gepatenteerde trekverentechniek



Alleen bij Hörmann

Garageroldeur met trekverentechniek



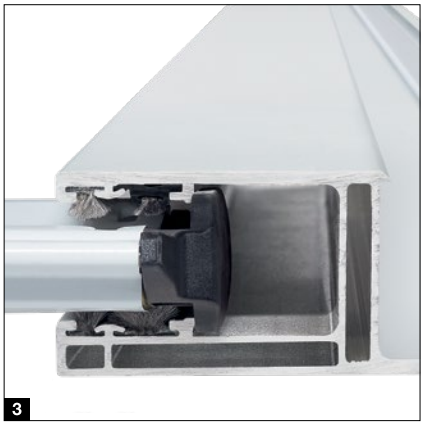

Alleen bij Hörmann

Slijtvaste lagerringen met gevlokt oppervlak



Goed beschermde wikkelas
De standaard bekleding 1 van de wikkelas voorkomt praktisch het grijpen in het opgerold roldeur-pantser. Bovendien beschermt ze het deurblad bij een geopende deur tegen beschadigingen en vuil.

Betrouwbare uitbalancering
De gepatenteerde trekverentechniek met veer-in-veersysteem 2 en de transparante beschermkap voorkomen dat een gebroken veer wordt weggeslingerd en mensen kan verwonden.

Veilige deurbladgeleiding
De standaard stormankers 3 in de profieluiteinden houden de deur zelfs bij hoge windbelasting (tot klasse 4) stevig in de geleiding en bieden bovendien een verhoogde inbraakbeveiliging.

Extra oppervlaktebescherming en minder door de bouwwijze veroorzaakte loopsporen
De standaard looprollen boven de geleidingsrail en de standaard slijtvaste lagerringen met gevlokt oppervlak 4 verminderen de door de bouwwijze veroorzaakte loopsporen op de bovenste profielen van het deurblad. De optionele DuraBelt 5 vermindert krassporen, die door vuil op het deurblad kunnen worden veroorzaakt. De DuraBelt kan ook achteraf op bijna alle deuren worden gemonteerd.

➔ Meer informatie vindt u op pagina 11.

Eenvoudige montage
De geleidingsrails aan de zijkant, het lateipaneel en de aandrijving worden op de garagewanden en op de latei gemonteerd. Daarna wordt het deurblad moeiteloos via riemen 6 door de aandrijving op de wikkelas getrokken en vastgemaakt.

Buitenroldeuren
Afhankelijk van de inbouw-situatie kan de aandrijving naar keuze links of rechts worden geplaatst. De wikkelasbekleding is op deze plaats 100 mm breder en omsluit de aandrijving 7 zodat deze goed beschermd is tegen weer en wind of tegen manipulatie door derden. Dankzij het zichtveld 8 in de veerbekleding kunt u gemakkelijk controleren of de kabelgeleiding en de veren nog goed functioneren. Dat biedt u veiligheid, ook na een jarenlange deurbediening.

Alleen bij Hörmann
DuraBelt



5

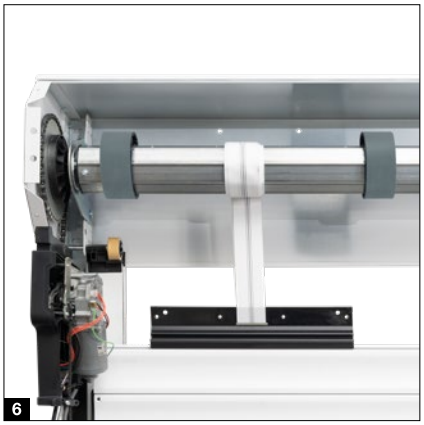
6

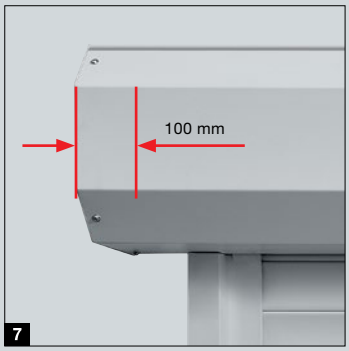

7


8

Garageroldeur RollMatic

Aandrijving en besturing RollMatic 2

Standaardaandrijving, onderhoudsvriendelijk buiten de behuizing gemonteerd

- 20% hogere openingssnelheid* tot max. 17 cm/s
- Slimme bediening met de BlueSecur-app
- Bediening van binnenuit met toetsen “OPEN-DICHT”
- Zeer eenvoudige programmering door tweevoudig 7-segment-display
- Verbinding met Smart Home-systemen door middel van standaard HCP-interface
- Heldere ledverlichting
- Laag stroomverbruik in stand-by van minder dan 0,8 watt
- Elektronische eindpositie-uitschakeling om het deurbladoppervlak te ontzien
- Comfortabele garageventilatie
- Extra openingshoogte





BiSecur

Standaard handzender HSE 4 BS met 4 toetsen, zwart structuuroppervlak met kunststof kapjes

Garagedeuraandrijvingen

Bluetooth-ontvanger	Geïntegreerd, kan worden in- en uitgeschakeld
Aansluiting HCP-bus	Geïntegreerd
Cycli per dag / uur	25 / 10
Openingssnelheid max.	17 cm/s
Verlichting	10 leds
Deurbreedte max.	6000 mm
Deuroppervlak max.	15 m²

* Vergeleken met serie 1



Alleen bij Hörmann

Europees patent

Hörmann BlueSecur

Bediening via smartphone met de Hörmann BlueSecur-app

Sluitkantbeveiliging
Een optosensor in de vloerafdichting 1 stopt de deur betrouwbaar bij een onverwachte hindernis – optioneel bij deuren tot 5000 mm breedte en standaard bij deuren vanaf 5000 mm.

Noodontgrendeling van binnenuit
De aandrijving van de binnenroldeur ontgrendelt u eenvoudig met behulp van een bowdenkabel in de garage. Bij de buitenroldeur gebeurt de ontgrendeling via een naar binnen geleide en van buitenaf afsluitbare opening. Dankzij de veercompensatie kan het deurblad in beide gevallen gemakkelijk met de hand worden geopend.

Noodontgrendeling van buitenaf (optioneel)
Voor garages zonder tweede toegang raden wij een beveiligde ontgrendeling in een afsluitbare behuizing aan 2 zodat u uw garagedeur in geval van nood (bijvoorbeeld bij een stroomuitval) van buitenaf kunt openen.

Noodvoeding (optioneel)
Met de noodaccu 3 kunt u stroomuitval tot 18 uur en maximaal 5 deurcycli overbruggen. Het opnieuw opladen gebeurt bij normale bediening.

Akoestisch alarm (optioneel)
Door het schelle alarmsignaal met een volume van 110 dB(A) worden inbrekers doeltreffend afgeschrikt.

Handbediende deur met handmatige deurvergrendeling
Door de uitbalancering met trekveren kunnen de binnenroldeuren gemakkelijk met de hand worden geopend en gesloten – van buitenaf met de handgreep 4, van binnenuit met een kettingtakel met kettingspanner 5. De handbediende roldeur wordt door middel van een binnen- en buitenhandgreep en een slot vergrendeld. Daarbij grijpen stevige metalen pennen rechts en links in de geleidingsrails.


1


3


5


2


4

Garagedeur RollMatic OD

Ideaal voor renovatie

Rustige deurloop

De dubbele looprollen leiden het deurblad rustig en gelijkmatig onder het plafond. De smalle aluminium geleidingsrails worden door stevige hoekoverbrengers met kleine radiussen met elkaar verbonden 1.
Door deze compacte constructie heeft de RollMatic OD slechts een latei van 60 mm nodig.



Goed afgedicht

Door de speciaal ontwikkelde klaprolhouder wordt de deur in het lateigedeelte bijna geheel gesloten 2.
Een elastische lipafdichting rond het lateigedeelte en borstelafdichtingen in de geleidingsrails beschermen tegen slagregen (klasse 2). Het flexibele EPDM-vloerprofiel compenseert oneffenheden in de vloer en sluit de deuronderkant af.

Betrouwbare uitbalancering

De meervoudige verenpakketten en de geïntegreerde vanginrichting 3 voorkomen dat de poort naar beneden valt als de kabel zou breken.

Extra noodontgrendeling

Bij garages zonder tweede toegang adviseren wij het optionele noodontgrendelingsslot 4 . De onopvallende ronde profielcilinder (kan niet in de sluitingsinstallatie van de woning worden geïntegreerd) ontgrendelt uw garagedeur en u kunt deze in geval van nood probleemloos openen.

Variabele montage

De verticale geleidingsrails en het lateipaneel worden standaard geleverd in de kleur van de garagedeur.
Zo kan de deur ook gedeeltelijk of volledig in de dagopening worden gemonteerd.

Eenvoudige renovatie

Met de optionele renovatiepanelen 5 wordt de garagedeur in de dagopening gemonteerd en bedekt tevens lelijke kieren rond de latei en de dagopening. Daardoor zijn geen metsel- en pleisterwerkzaamheden nodig.

Maatbereik

Max. breedte 3500 mm
Max. hoogte 3000 mm









Ruimtebesparende montage van aandrijving*

De aandrijfrails 6 kunnen naar keuze aan de rechter of linker horizontale geleidingsrail worden gemonteerd. Door deze compacte constructie is er geen noodzaak voor extra benodigde lateihoogte.

Noodvoeding

De noodaccu HNA* 7 voor ProMatic- en SupraMatic-garagedeur-aandrijvingen overbrugt uitval van netspanning tot wel 18 uur en max. 5 deurcycli. Het opnieuw opladen gebeurt bij normale bediening.

* Afbeeldingen met optionele SupraMatic-aandrijving


4


5

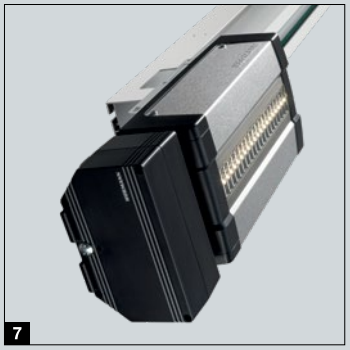
7

Garagedeur RollMatic OD

Aandrijving ProMatic 4

Standaardaandrijving in topkwaliteit

- 40% hogere openingssnelheid* van max. 20 cm/s
- Comfortabele garageventilatie
- Extra openingshoogte
- Tot 2 keer* helderdere ledverlichting
- Verbinding met Smart Home-systemen door middel van standaard HCP-interface
- Laag stroomverbruik in stand-by van minder dan 0,6 watt





BiSecur

Standaard handzender HSE 4 BS met 4 toetsen, zwart structuuroppervlak met kunststof kapjes

Garagedeuraandrijvingen	ProMatic 4	ProMatic 4-accu
Bluetooth-ontvanger	Optioneel (HET-BLE)	Optioneel (HET-BLE)
Aansluiting HCP-bus	Geïntegreerd	Geïntegreerd
Cycli per dag / uur	25 / 10	5 / 2
Trek- en drukkracht	600 N	500 N
Topbelasting	750 N	600 N
Openingssnelheid max.	20 cm/s[1)]	16 cm/s[1)]
Verlichting	10 leds	10 leds

* Vergeleken met de ProMatic 3-serie

ProMatic 4-accu

Voor garages zonder stroomaansluiting



Accu met solarmodule

Supersnelle deuropening en slimme extra functies

- 75% hogere openingssnelheid* van max. 25 cm/s
- Slimme bediening met de BlueSecur-app
- Comfortabele garageventilatie
- Extra openingshoogte
- Tot 3 keer (SupraMatic E) resp. 5 keer* (SupraMatic P) helderdere ledverlichting
- Zeer eenvoudige programmering door tweevoudig 7-segment-display
- Hoogwaardige roestvrijstalen aandrijfkap
- Verbinding met Smart Home-systemen door middel van standaard HCP-interface
- Laag stroomverbruik in stand-by van minder dan 0,6 watt





BiSecur

Standaard handzender HSE 4 BS met 4 toetsen, zwart structuuroppervlak met verchroomde kapjes

Garagedeuraandrijving	SupraMatic E
Bluetooth-ontvanger	Geïntegreerd, kan worden in- en uitgeschakeld
Aansluiting HCP-bus	Geïntegreerd
Cycli per dag / uur	25 / 10
Trek- en drukkracht	650 N
Topbelasting	800 N
Openingssnelheid max.	25 cm/s
Verlichting	20 leds

* Vergeleken met de ProMatic 3-serie

Alleen bij Hörmann

Europees patent

Hörmann BlueSecur



Bediening via smartphone met de Hörmann BlueSecur-app

Extra uitrustingen

Garageroldeuren RollMatic en RollMatic T

Schuin vloerprofiel

(alleen voor RollMatic T en RollMatic)
Dé oplossing bij een hellend terrein: het schuine vloerafsluitprofiel uit aluminium compenseert hoogteverschillen over de volledige breedte van de deur (max. 300 mm). Het profiel kan probleemloos worden gemonteerd. Het wordt gewoon op het reeds ingebouwde deurblad vastgeschroefd.
Het afsluitprofiel wordt standaard geleverd in een gitzwart getinte poedercoating (vergelijkbaar met RAL 9005). Op verzoek is het afsluitprofiel 1 ook verkrijgbaar passend bij de kleur van de deur.

Extra lateipaneel

Het extra lateipaneel 2 stabiliseert het lateipaneel bij inbouw in of achter de dagopening wanneer het lateipaneel in de dagopening zichtbaar is. Het vormt een harmonische latei-afsluiting zonder storende montagegaten. Het extra lateipaneel wordt geleverd in de kleur van de deur of met Decograin-oppervlak.

Montage-compensatieset

Bij oneffen wanden helpt de optionele Montage-compensatieset 3 voor een vlak aansluitende inbouw van de garagedeur. Dit is vooral voordelig bij renovaties of bij houten bouwconstructies.

➔ Meer informatie vindt u in de inbouwgegevens op www.hormann.be / www.hormann.nl


1


2



3













Deurmaten
- Breedte 875 – 1284 mm
- Hoogte 1800 – 2500 mm

Standaarduitrusting
- 60 mm dikke weerbestendige aluminium profielen in de kleur van de profielen of bij Decopaint in een aan het decor aangepaste kleur 1
- Kunststof krukgarnituur zwart met ovale rozetten en profielcilinderslot 2
- 3-dimensionaal regelbare scharnieren 3 naar keuze in zwart, wit of natuurlijke aluminiumkleur

Optionele uitrusting
- Verborgen liggende scharnieren voor een elegant deuraanzicht 4
- Kruk- of wisselgarnituren in natuurlijk aluminiumkleur 5, gietaluminium RAL 9016 6, geborsteld roestvrij staal 7
- Deurdranger met geleidingsrail en vastzeteenheid
- 3-voudige vergrendeling (schoot, grendel en 2 sluithaken)

Toebehoren

Handzenders

BiSecur



HS 5 BS
4 functietoetsen plus opvraagtoets, hoogglans oppervlak zwart of wit

HS 5 BS
4 functietoetsen plus opvraagtoets, structuuroppervlak zwart mat



HS 4 BS
4 functietoetsen, structuuroppervlak zwart mat



HS 1 BS
1 functietoets, structuuroppervlak zwart mat



HSE 1 BS
1 functietoets, incl. oog voor sleutelhanger, structuuroppervlak zwart mat



HSE 4 BS
4 functietoetsen, incl. oog voor sleutelhanger, structuuroppervlak zwart mat met chromen of kunststof kapjes



HSE 4 BS
4 functietoetsen, incl. oog voor sleutelhanger
Hoogglansoppervlak met chromen kapjes
Kleuren (afgebeeld vanaf links): wit, antracietgrijs, Frozen Grey, **NIEUW.** Rosegold, Carbon, zilver



HSD 2-C BS
Hoogglans verchroomd, 2 functietoetsen, ook bruikbaar als sleutelhanger



HSZ 1 BS / HSZ 2 BS
1 resp. 2 functietoets(en), voor plaatsing in de sigaretten-aansteker van de auto



HSI 3 BS
Voor aansturing van maximaal 3 deuren, met extra grote toetsen, stootvaste behuizing, beschermingsgraad: IP 65



HSI 6 BS
Voor aansturing van maximaal 6 deuren, met extra grote toetsen, stootvaste behuizing, beschermingsgraad: IP 65



Draadloze codeschakelaar
FCT 3 BS
3 functies, voorzien van verlichte toetsen, inbouw- of opbouwmontage mogelijk, kunststof behuizing in lichtgrijs RAL 7040 (ook verkrijgbaar met 10 functies en klapdeksel, gelakt in blank aluminiumkleurig RAL 9006)



Draadloze codeschakelaar
FCT 10 BS
10 functies, voorzien van verlichte toetsen en klapdeksel, inbouw- of opbouwmontage mogelijk, kunststof behuizing gelakt in blank aluminiumkleurig RAL 9006



Draadloze vingerscanner
FFL 25 BS
2 functies, max. 25 vingerafdrukken, met klapdeksel, inbouw- en opbouwmontage mogelijk, kunststof behuizing gelakt in blank aluminiumkleurig RAL 9006



Draadloze binnendrukknop
FIT 5 BS
4 functietoetsen plus opvraagtoets, kunststof behuizing in zuiver wit RAL 9010

Schakelaars



Draadloze binnendrukknop
FIT 2 – 1 BS
2 functies, aansluitmogelijkheid van max. 2 bedieningselementen via kabel, bijv. sleutelschakelaar, kunststof behuizing in zuiver wit, RAL 9010



Binnendrukknop IT 1b-1
Grote verlichte toets om de deur comfortabel te openen, kunststof behuizing in zuiver wit RAL 9010



Transponderschakelaar
TTR 1000-1
1 functie, voor 1000 programmeerbare sleutels, leveringsomvang: 1 sleutel en 1 kaart (meer op verzoek), zinkdrukgietbehuizing in witaluminium RAL 9006



Codeschakelaar
CTP 3-1
3 functies, met verlicht opschrift en contactgevoelig zwart touchscreen, zinkdrukgietbehuizing in witaluminium RAL 9006



Codeschakelaar
CTV 3-1
3 functies, zeer robuust met metalen toetsenbord, zinkdrukgietbehuizing in witaluminium RAL 9006 met roestvrijstalen paneel



Vingerscanner
FL 150
2 functies, aansturing d.m.v. vingerafdruk. Voor het opslaan van max. 150 vingerafdrukken. Zinkdrukgietbehuizing in witaluminium RAL 9006 met roestvrijstalen paneel



Sleutelschakelaar
1 **STUP 50**
2 **STAP 50**
Inbouw- en opbouwuitvoering, inclusief 3 sleutels, zinkdrukgietbehuizing in witaluminium RAL 9006 met roestvrijstalen paneel



Klimaatbinnensensor HKSI 3
Voor bewaking van de luchtvochtigheid en automatische ventilatie van de garage, kunststof behuizing in zuiver wit RAL 9010
Buitensensor HKSA 4
Voor het meten van de luchtvochtigheid buiten, kunststof behuizing in zuiver wit RAL 9010

Maten en inbouwgegevens

Garageroldeur RollMatic T

Deuraanzicht

Binnen- en buitenroldeur

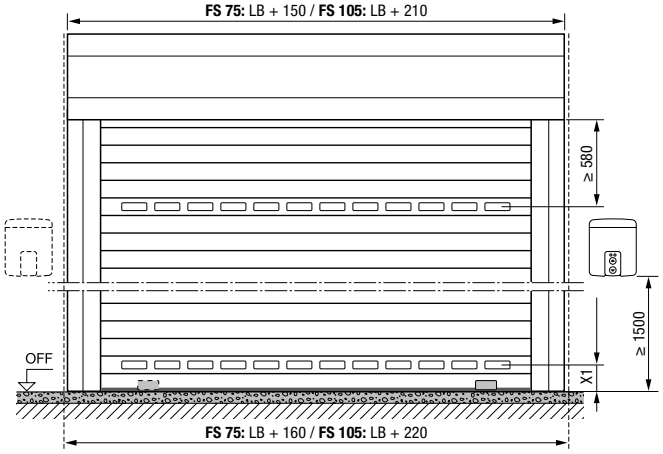

Geleidingsrails

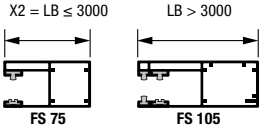

Inbouw achter de dagopening

Binnenroldeur

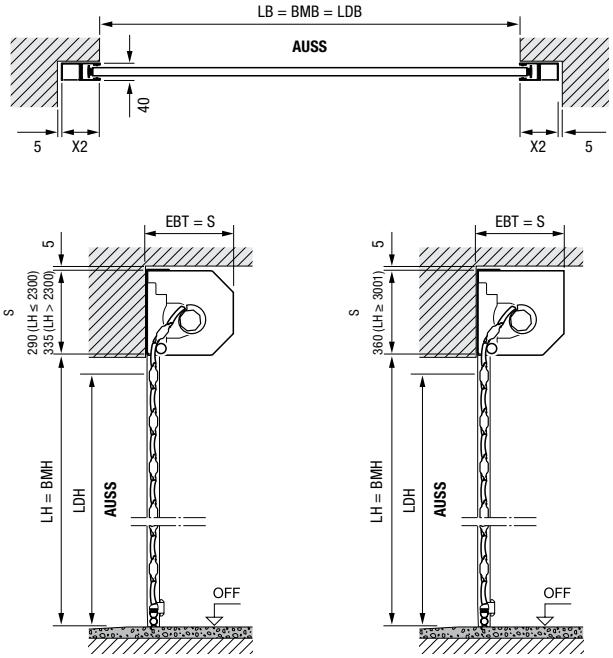

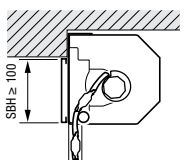

Extra lateipaneel
steekt uit in de opening.

Inbouw in de dagopening

Binnenroldeur

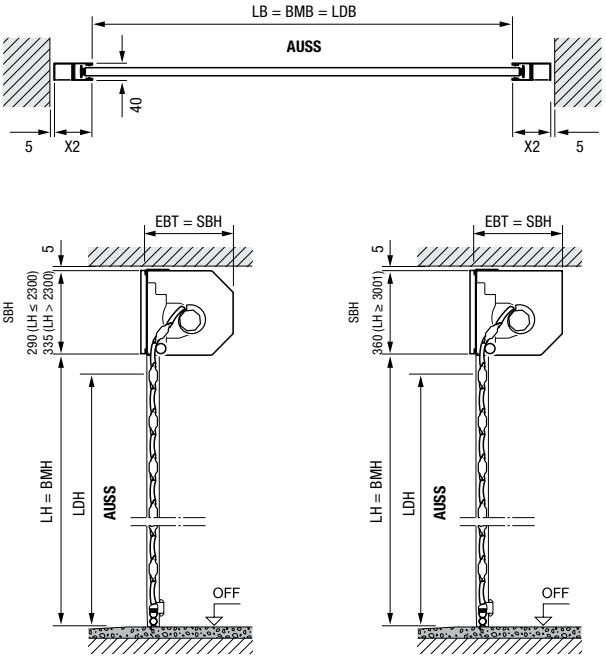

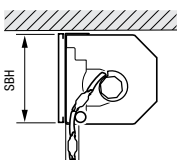

Extra lateipaneel is vereist!

Maten in mm

Maatbereik binnen- en buitenroldeuren

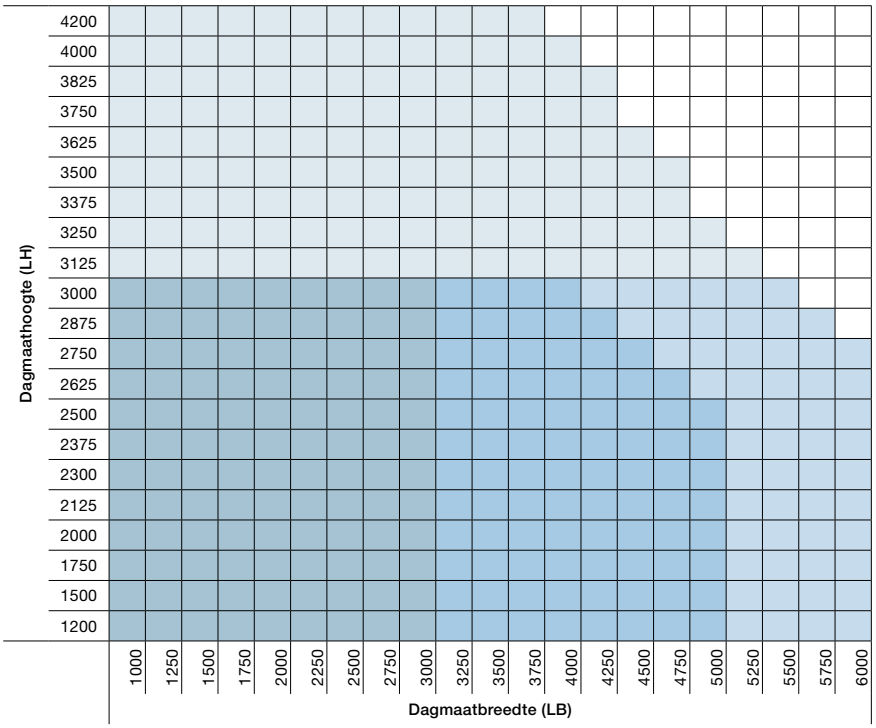

Toelichtingen

Geleidingsrail FS 75, met DuraBelt, as 70 mm

Geleidingsrail FS 105, met DuraBelt, as 80 mm

Geleidingsrail FS 105, oprolbare console, met DuraBelt, as 80 mm

Geleidingsrail FS 105, oprolbare console, geen DuraBelt, as 80 mm

BMB	Bestelmaat breedte
BMH	Bestelmaat hoogte
LB	Dagmaatbreedte
LH	Dagmaathoogte
LDB	Vrije doorrijbreedte
LDH	Vrije doorrijhoogte
EBT	Inbouwdiepte
S	Benodigde lateihoogte
SBH	Hoogte extra lateipaneel
OFF	Bovenkant afgewerkte vloer
AUSS	Buiten
X1	Min. 150 mm
X2	LB ≤ 3000 = 75 mm (FS 75) LB > 3000 = 105 mm (FS 105)

Inbouwdiepte EBT
Benodigde lateihoogte S
Extra lateipaneel

Tot LH 2300 mm	290 mm
Vanaf LH 2301 tot LH 3000 mm	335 mm
Vanaf LH 3001 tot LH 4200 mm	360 mm

Vrije doorgangshoogte LDH	LH – 90 mm

Ruimtebehoefte aan de zijkant

FS 75	80 mm
FS 105	110 mm

Inbouw vóór de dagopening

Buitenroldeuren



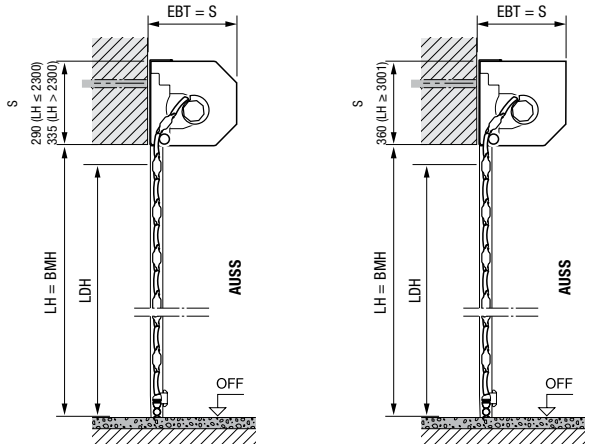

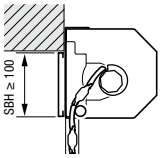

Extra lateipaneel
steekt uit in de opening.

Maten in mm

Prestatie-eigenschappen volgens de Europese norm 13241

Warmte-isolatie

U-waarde ingebouwde deur[1)]	5,0 W/(m²-K)

Windbelastingsklassen
Zonder stormanker

Tot LB = 3000 mm	Klasse 3

Met stormanker

Tot LB = 4000 mm	Klasse 4
Tot LB = 4500 mm	Klasse 3
Vanaf LB = 4500 mm	Klasse 2

U-waarden voor ingebouwde deuren zonder beglazingselementen met de afmetingen 2500 × 2000 mm

Maten en inbouwgegevens

Garageroldeur RollMatic

Deuraanzicht

Binnenroldeur

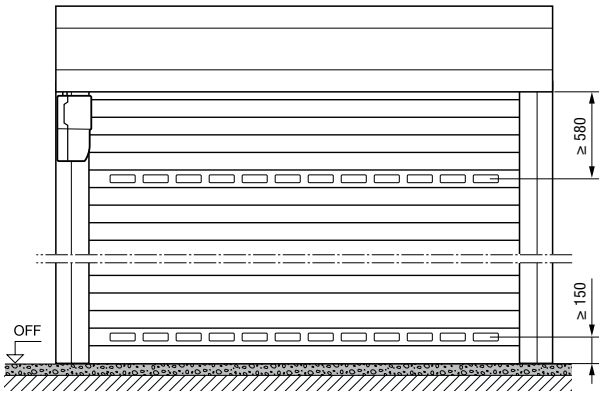

Deuraanzicht

Buitenroldeuren

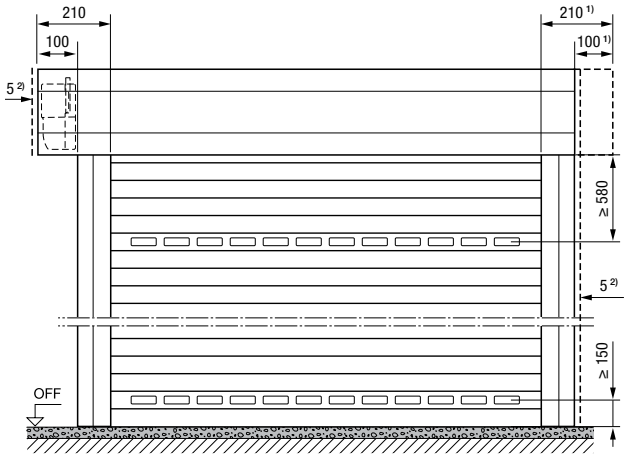

Inbouw achter de dagopening

Binnenroldeur, aanzicht aanslagzijde

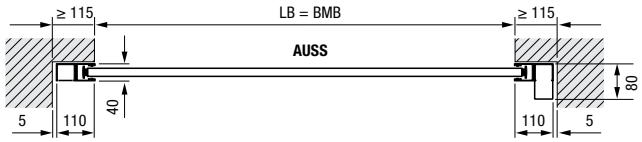

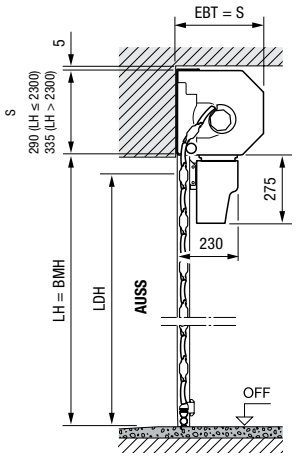

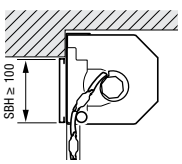

Extra lateipaneel steekt uit in de opening.

Inbouw in de dagopening

Binnenroldeur, aanzicht aanslagzijde

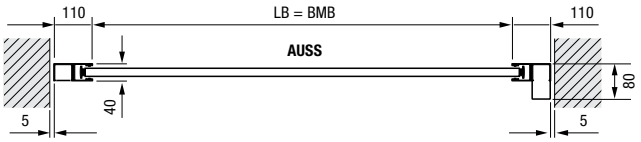

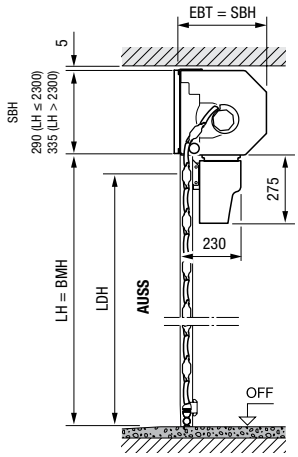

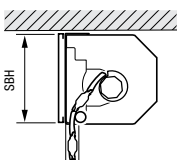

Extra lateipaneel is vereist!

Maten in mm

Maatbereik binnen- en buitenroldeuren

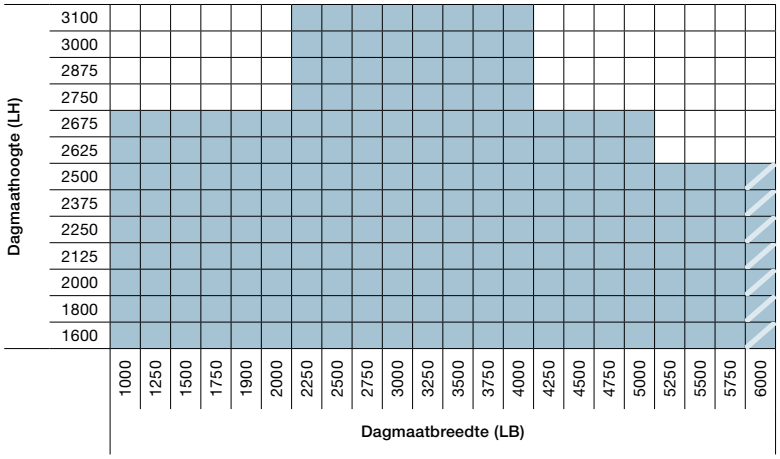

Binnen- en buitenroldeuren

Geen symmetrische deurbladbekleding bij buitenroldeuren

Inbouw vóór de dagopening

Buitenroldeur, aanzicht aanslagzijde

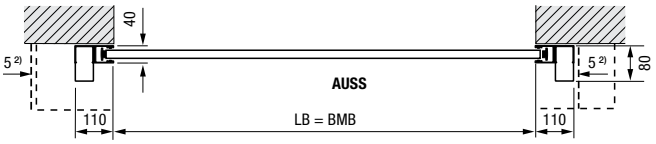

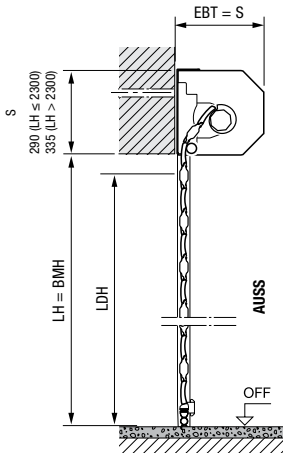

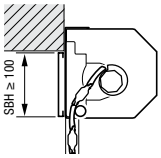

Extra lateipaneel steekt uit in de opening.

Maten in mm

Toelichtingen

BMB	Bestelmaat breedte
BMH	Bestelmaat hoogte
LB	Dagmaatbreedte
LH	Dagmaathoogte
LDB	Vrije doorrijbreedte
LDH	Vrije doorrijhoogte
EBT	Inbouwdiepte
S	Benodigde lateihoogte
SBH	Hoogte extra lateipaneel
OFF	Bovenkant afgewerkte vloer
AUSS	Buiten

Inbouwdiepte EBT	
Tot LH = 2300 mm	290 mm
Vanaf LH = 2301 mm	335 mm

Benodigde lateihoogte S Extra lateipaneel	
Tot LH = 2300 mm	290 mm
Vanaf LH = 2301 mm	335 mm

Vrije doorgangshoogte LDH	
Met aandrijving	LH – 100 mm
Handbediend	LH – 125 mm

Ruimtebehoefte aan de zijkant	115 mm
Buitenroldeur aandrijfzijde	215 mm

Prestatie-eigenschappen volgens de Europese norm 13241

Warmte-isolatie	
U-waarde ingebouwde deur[3]	5,0 W/(m²-K)

Windbelastingsklassen	
Tot LB = 3000 mm	Klasse 5
Tot LB = 4000 mm	Klasse 4
Tot LB = 4500 mm	Klasse 3
Vanaf LB = 4500 mm	Klasse 2
Slagregendichtheid	Klasse 2

[1] Voor een optisch evenwichtig aanzicht kan de pantserbekleding symmetrisch worden besteld!
[2] Min. 5 mm afstand tot het lateipaneel / de geleidingsrail

U-waarden voor ingebouwde deuren zonder beglazingselementen met de afmetingen 2500 × 2000 mm

Maten en inbouwgegevens

Garagedeur RollMatic OD

Deuraanzicht

RollMatic OD

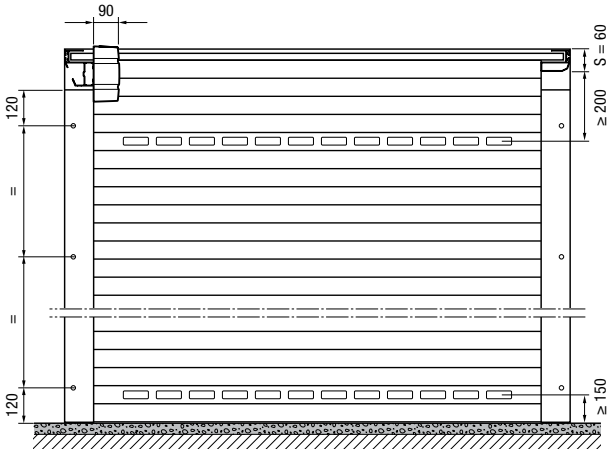

Inbouw achter de dagopening

Garagedeur RollMatic OD, aanzicht aanslagzijde

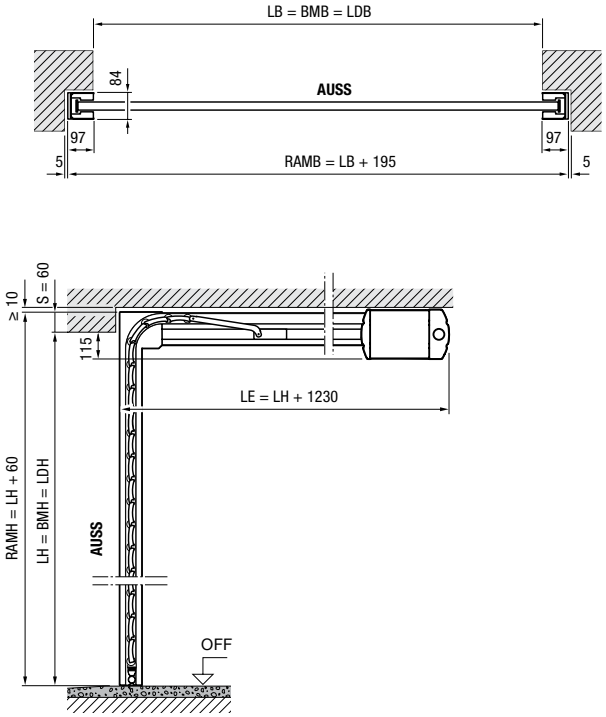

Inbouw in de dagopening

Garagedeur RollMatic OD, aanzicht aanslagzijde

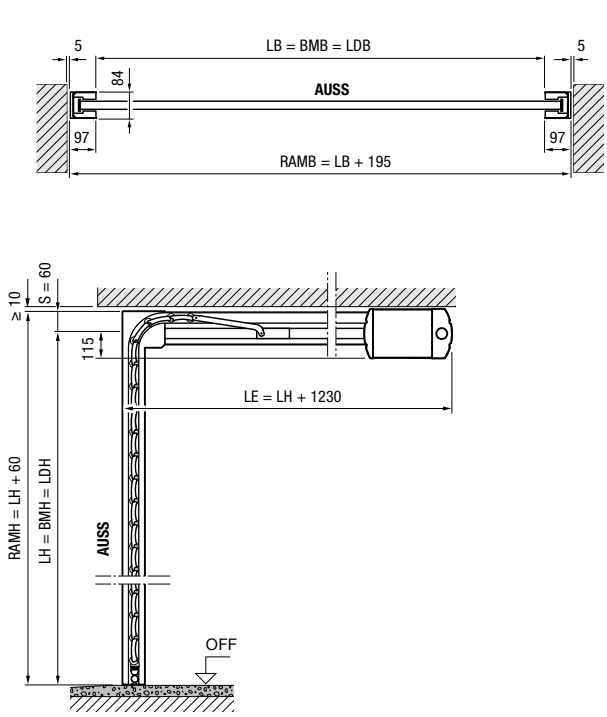

Maten in mm

Maatbereik garagedeur RollMatic OD

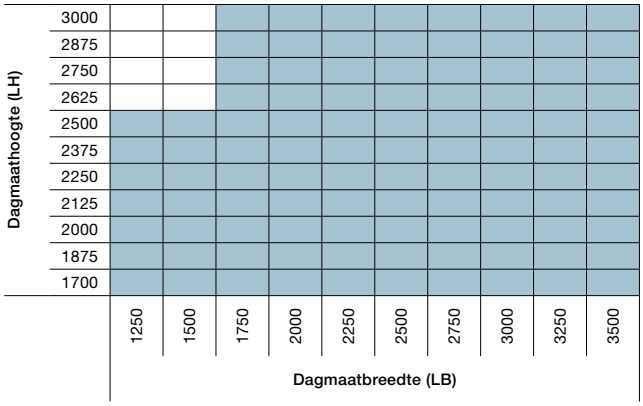

* Bij inbouw in hetzelfde vlak liggend in de dagopening met paneel 95:

Set 1 Deurbreedte LB ≤ 3150 mm
Deurhoogte LH ≤ 2700 mm

Set 2 Deurbreedte LB ≤ 3500 mm
Deurhoogte LH ≤ 2700 mm

Inbouw in hetzelfde vlak liggend in de dagopening met paneel 95

Garagedeur RollMatic OD, aanzicht aanslagzijde

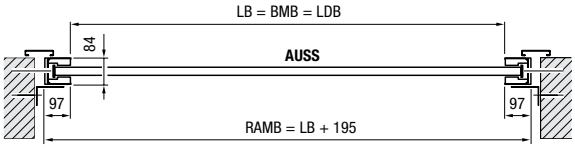

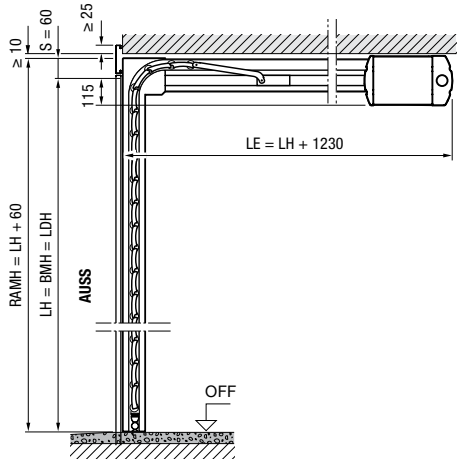

Maten in mm

Toelichtingen

BMB	Bestelmaat breedte
BMH	Bestelmaat hoogte
LB	Dagmaatbreedte
LH	Dagmaathoogte
LDB	Vrije doorrijbreedte
LDH	Vrije doorrijhoogte
RAMB	Kozijnbuitenmaat breedte
RAMH	Kozijnbuitenmaat in de hoogte
LE	Inschuifdiepte met aandrijving
S	Benodigde lateihoogte
OFF	Bovenkant afgewerkte vloer
AUSS	Buiten

Ruimtebehoefte aan de zijkant	102 mm

Prestatie-eigenschappen volgens de Europese norm 13241

Warmte-isolatie	
U-waarde ingebouwde deur*	5,6 W/(m²-K)
Windbelastingsklassen	
Tot LB = 3000 mm	Klasse 3
Tot LB = 3500 mm	Klasse 2
Slagregendichtheid	Klasse 2

* U-waarden voor ingebouwde deuren zonder beglazingselementen met de afmetingen 2500 × 2200 mm

Maten en inbouwgegevens

Zijdeuren

Zijdeur met blokkozijn
Inbouw achter de dagopening,
naar binnen openend

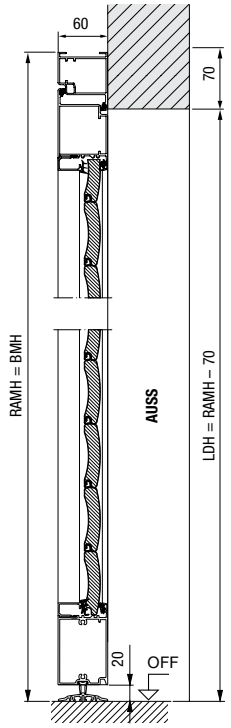

Zijdeur met blokkozijn
Inbouw in de dagopening,
naar binnen openend

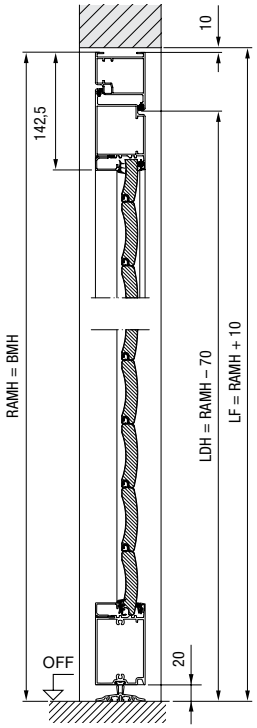

Zijdeur met blokkozijn
Inbouw in de dagopening,
naar buiten openend

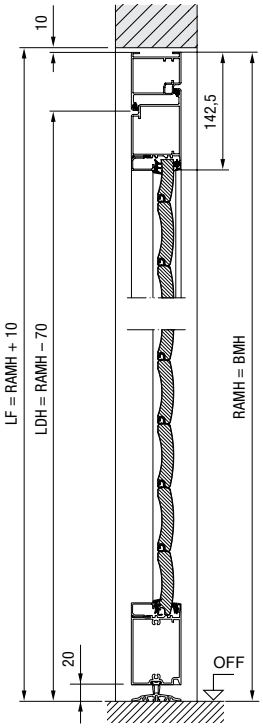

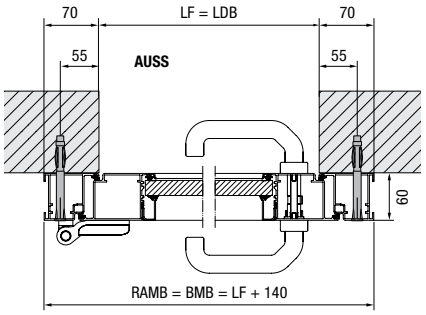

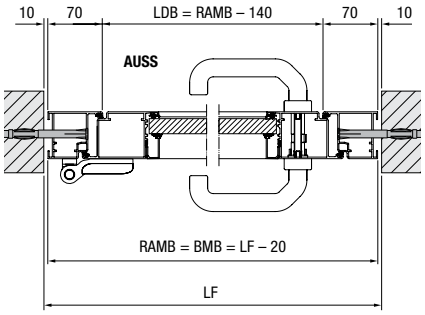

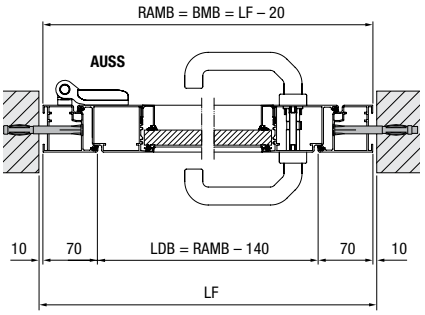

Maten in mm

Zijdeur met hoekkozijn

Binnenaanslag, naar binnen openend

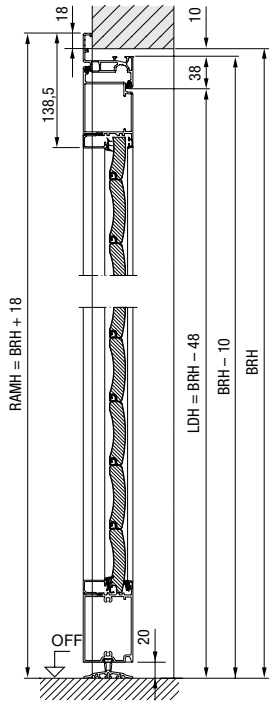

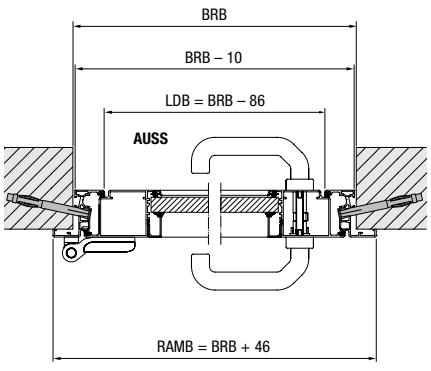

Zijdeur met hoekkozijn

Buitenaanslag, naar buiten openend

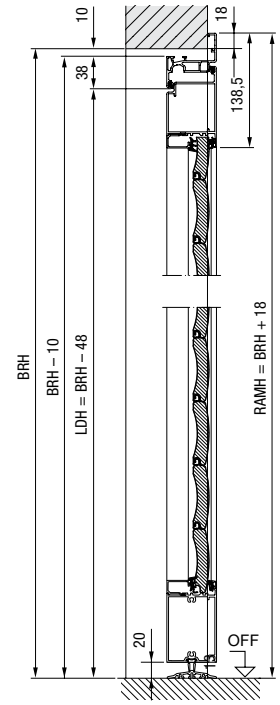

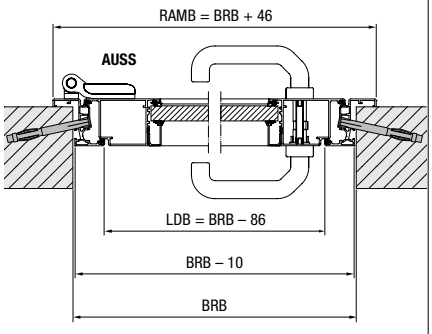

Toelichtingen

BRB	Bouwrichtmaat breedte
BRH	Bouwrichtmaat hoogte
BMB	Bestelmaat breedte
BMH	Bestelmaat hoogte
LDB	Vrije doorrijbreedte
LDH	Vrije doorrijhoogte
LF	Vrije dagmaat
RAMB	Kozijnbuitenmaat breedte
RAMH	Kozijnbuitenmaat in de hoogte
OFF	Bovenkant afgewerkte vloer
AUSS	Buiten

Prestatie-eigenschappen volgens Europese norm EN 14351-1

Warmte-isolatie

U-waarde ingebouwde deur*	5,6 W/(m²-K)

Windbelastingsklassen

1-vleugelig	Klasse 4A

* Op basis van deurmaat 1250 × 2200 mm

Materiaal
Deurbladomraming en kozijn uit geëxtrudeerde aluminium profielen met roldeur-paneelvulling, positie van de panelen niet met hetzelfde aanzicht als de garageroldeur RollMatic, inzet beglazing en ventilatierooster overeenkomstig de garageroldeur RollMatic.

Maten in mm

Hörmann. Zekerheid voor het leven.

Wie zijn eigen huis bouwt of moderniseert, wil daarin genieten, geborgen zijn en zich ontspannen. Dankzij de duurzame en bijzonder langdurige kwaliteit worden Hörmann-producten een betrouwbaar onderdeel van uw huis – gemaakt om generaties lang mee te gaan.



GARAGEDEUREN. GARAGEDEUR- EN DEUR-AANDRIJVINGEN. SMART HOME-SYSTEMEN. VOORDEUREN. BINNENDEUREN. LOFTDEUREN. STALEN DEUREN. KOZIJNEN. OPBERGSYSTEMEN.







De getoonde producten zijn gedeeltelijk uitgerust met speciale uitrustingen en komen niet altijd overeen met de standaarduitvoering. De afgebeelde oppervlakken en kleuren zijn om druktechnische redenen niet kleurbindend. Alle RAL-kleurgegevens zijn vergelijkbaar met de respectievelijke RAL-kleur. Auteursrechtelijk beschermd. Gehele of gedeeltelijke nadruk is zonder onze toestemming niet toegestaan. Wijzigingen voorbehouden.

Stand 02.2026 / Druk 10.2026 / HF 85900 NL / SAP 368319 / PDF / Gedrukt op 100% gerecycled papier

HÖRMANN